TCO LINEAR

Guias Lineares SÉRIE BG

(2) BGW-SA / BGW-CA

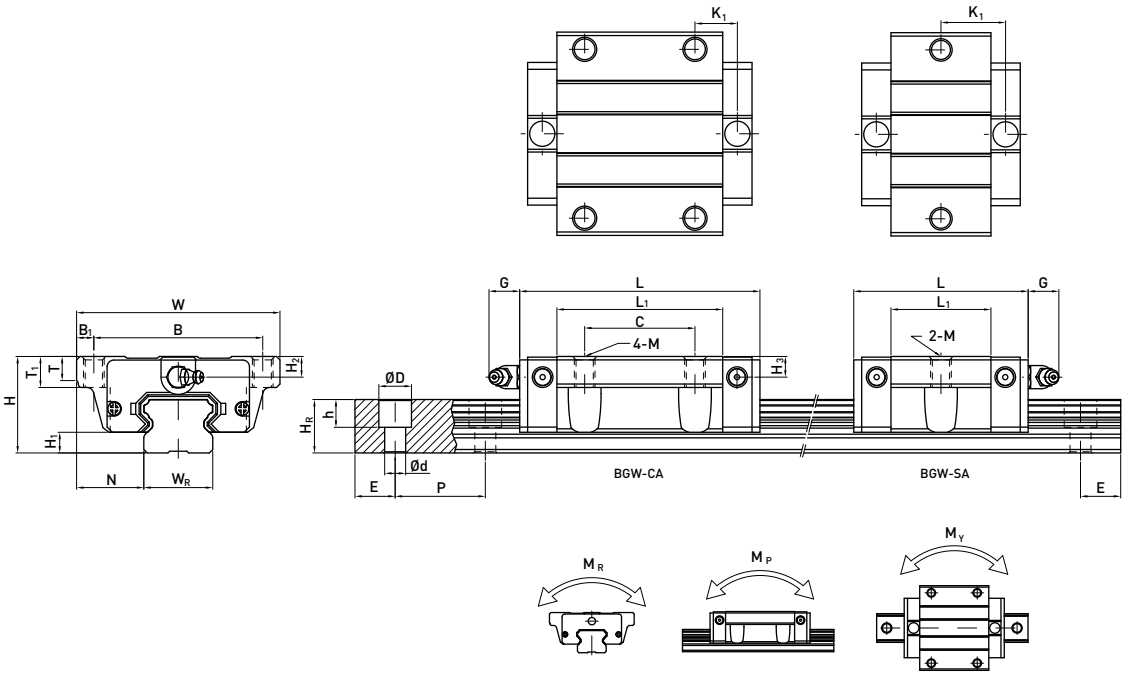

Modelo No.	Dimensões de Montagem (mm)			Dimensões do Bloco (mm)												Dimensões do Trilho (mm)							Montagem do Parafuso no Trilho	Carga Dinâmica	Carga Estática	Momento Estático			Peso	
	H	H_1	N	W	B	B_1	C	L_1	L	K_1	G	M	T	T_1	H_2	H_3	W_R	H_R	D	h	d	P	E	(mm)	C (kN)	C_0 (kN)	M_R kN-m	M_P kN-m	M_Y kN-m	Bloco kg	Trilho kg/m
BGW 15SA	24	4.5	18.5	52	41	5.5	-	23.1	40.1	14.8	5.7	M5	5	7	5.5	6	15	12.5	6	4.5	3.5	60	20	M3x16	5.35	9.40	0.08	0.04	0.04	0.12	1.25
BGW 15CA							26	39.8	56.8	10.15															7.83	16.19	0.13	0.10	0.10	0.21	
BGW 20SA	28	6	19.5	59	49	5	-	29	50	18.75	12	M6	7	9	6	6	20	15.5	9.5	8.5	6	60	20	M5x16	7.23	12.74	0.13	0.06	0.06	0.19	2.08
BGW 20CA							32	48.1	69.1	12.3															10.31	21.13	0.22	0.16	0.16	0.32	
BGW 25SA	33	7	25	73	60	6.5	-	35.5	59.1	21.9	12	M8	7.5	10	8	8	23	18	11	9	7	20	20	M6x20	11.40	19.50	0.23	0.12	0.12	0.35	2.67
BGW 25CA							35	59	82.6	16.15															16.27	32.40	0.38	0.32	0.32	0.59	
BGW 30SA	42	10	31	90	72	9	-	41.5	69.5	26.75	12	M10	7	10	8	8	23	23	11	9	7	20	20	M6x25	16.42	28.10	0.40	0.21	0.21	0.62	4.35
BGW 30CA							40	70.1	98.1	21.05															23.70	47.46	0.68	0.55	0.55	1.04	

Nota: 1 kgf = 9.81 N